SCHAEFFLER

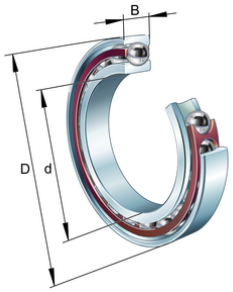

FAG

B7026-E-T-P4S-UL

主轴轴承

舍弗勒ID：
0191528680000

主轴轴承B70..-C，可调节、配对或成组，
接触角α = 15°，公差带变窄

技术信息

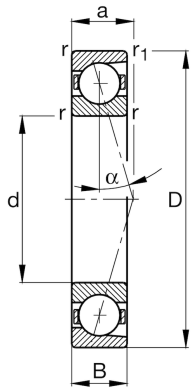

主要尺寸和性能数据

d	130 mm	内径
D	200 mm	外径
B	33 mm	宽度
C_r	141,000 N	基本额定动载荷, 径向
C_{0r}	102,000 N	基本额定静载荷，径向
C_{ur}	8,400 N	疲劳极限载荷, 径向
$n_{G\ Grease}$	6,000 1/min	脂润滑极限转速
$n_{G\ Oil}$	9,500 1/min	油润滑极限转速
	3.11 kg	${重量}

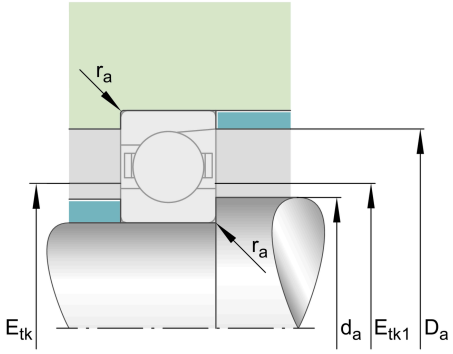

安装尺寸

d_a	142 mm	轴挡肩直径
d_a	h12	轴挡肩游隙直径
D_a	189 mm	外圈挡肩直径
D_a	H12	外圈游隙挡肩直径
$r_{a\ max}$	2 mm	最大凹穴半径
$r_{a1\ max}$	1 mm	最大凹穴半径
$E_{tk\ min}$	151.6 mm	最小注入节圆直径
$E_{tk\ max}$	159.3 mm	最大注入节圆直径
$E_{tk1\ min}$	151.6 mm	最小注入节圆直径
$E_{tk1\ max}$	159.3 mm	最大注入节圆直径
a	55 mm	压力锥顶距

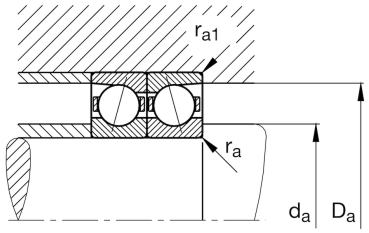

尺寸

r_{min}	2 mm	最小倒角尺寸
$r_{1\ min}$	2 mm	最小倒角尺寸
α	25 °	接触角

数据表仅为所选产品的尺寸和基本额定载荷概览。请始终遵守本产品的所有更多信息和指南。 您可通过我们网站上的联系表了解更多信息。

SCHAEFFLER

温度范围

T_{min}	-30 °C	最低工作温度
T_{max}	100 °C	最高工作温度

附加信息

F_{VL}	1,312 N	轻预紧
F_{VM}	4,328 N	中预紧
F_{VH}	8,915 N	重预紧
K_{aEL}	3,820 N	提升力小
K_{aEM}	13,001 N	提升力中
K_{aEH}	27,627 N	提升力大
c_{aL}	326 N/µm	轴向刚度小
c_{aM}	512 N/µm	轴向刚度中
c_{aH}	689 N/µm	轴向刚度大

数据表仅为所选产品的尺寸和基本额定载荷概览。请始终遵守本产品的所有更多信息和指南。 您可通过我们网站上的联系表了解更多信息。